２０１８　地域電力カップ　ＮＢＣ　ミニバスケットボール大会

2018.1/20(土)・21(日)・27(土)

【会　場】

あ・い　長崎市民会館　　う・え村松小学校
お・か　時津小学校　　き・く山里小学校
け・こ　大浦小学校　　さ・し高尾小学校
す・せ　土井首小学校　　そ・た桜が丘小学校
ち・つ　橘小学校　　て・と坂本小学校
な・に　畝刈小学校　　ぬ・ね鳴見台小学校
の・は　南長崎小学校　　ひ愛宕小学校
ふ小江原小学校

	１月２０日（土）	１月２１日（日）	１月２７日（土）
第１試合	９：００	９：３０	１０：００
第２試合	１０：００	１０：３５	１１：１０
シュートバトル	１１：００		１２：２０
第３試合	１１：４０	１１：４０	１３：１０
第４試合	１２：４０	１２：４５	１４：２０
第５試合	１３：４０	１３：５０	
第６試合	１４：４０	１４：５５	
閉会式	１日目は１Ｑ５分		１５：２０
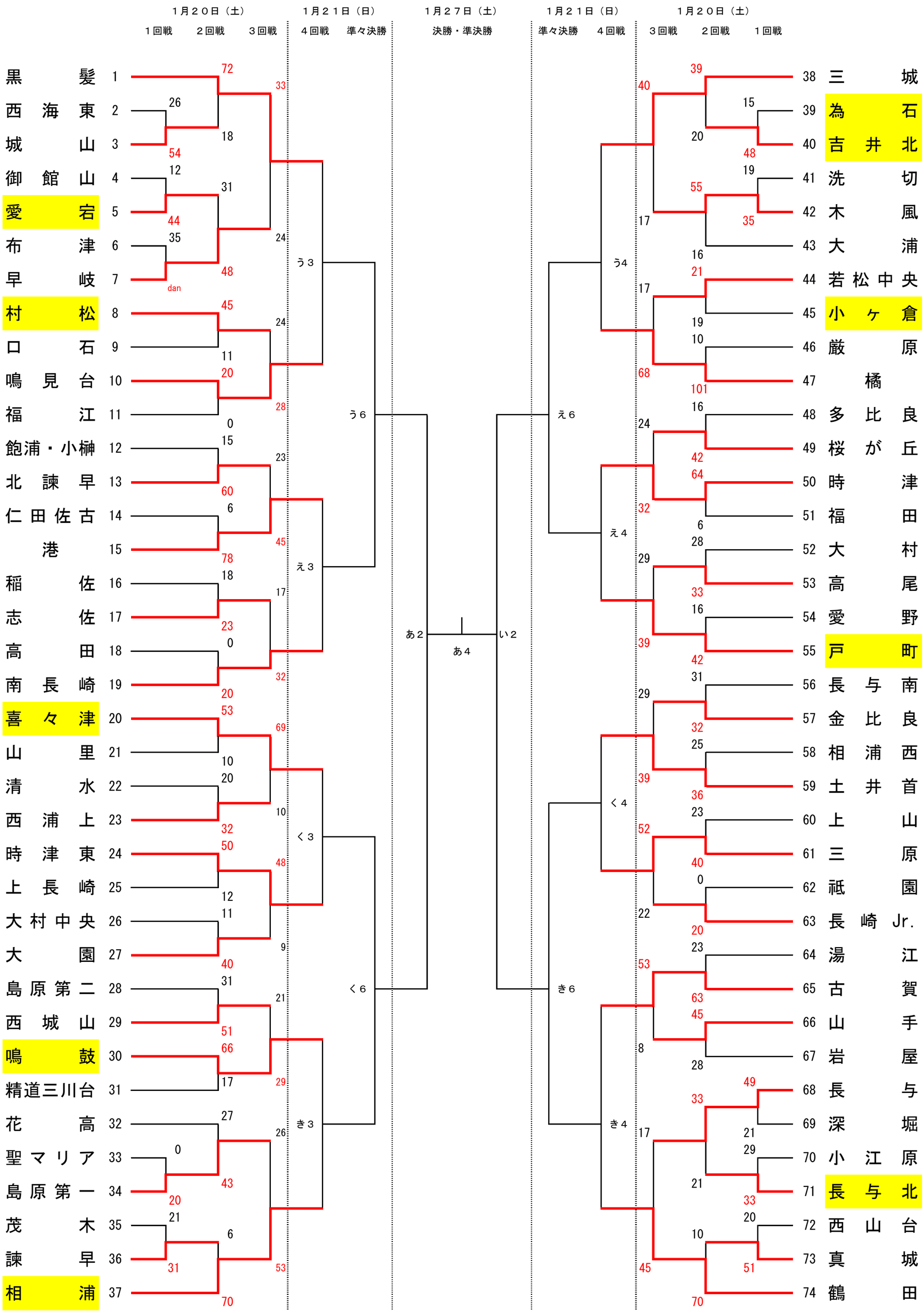
【男子】組み合わせ表