平成28年度　第33回会長杯争奪一般男女バスケットボール選手権大会
組み合わせ表

１	期　　日	平成28年6月18日（土）・19日（日）・26日（日）	
２	会　　場	A・Bコート	長崎女子高校体育館
		C・Dコート	諫早市飯盛体育館
３	試合時間	第1試合	10:00～
		第2試合	11:30～
		第3試合	13:00～
		第4試合	14:30～
		第5試合	16:00～

男子

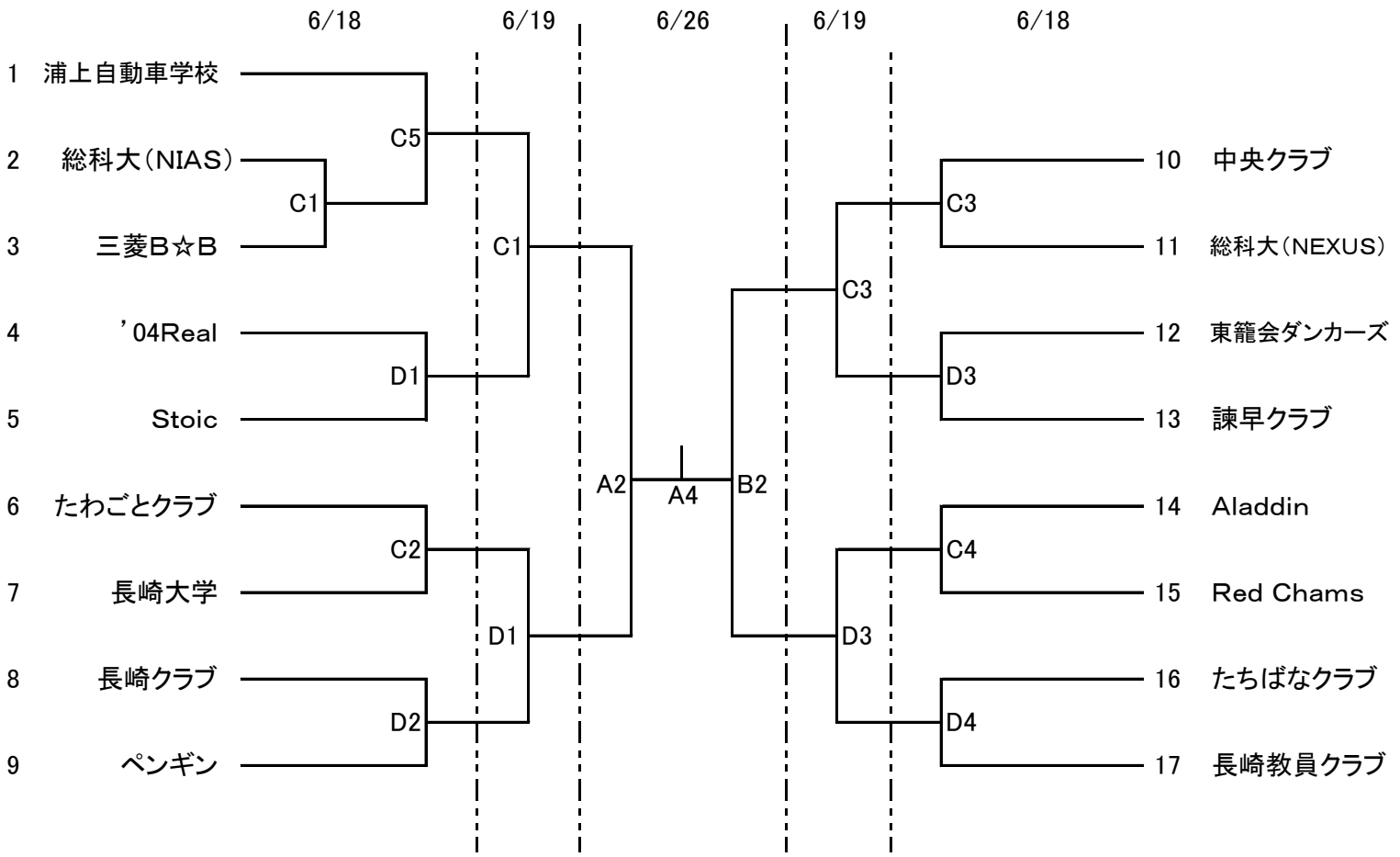

女子

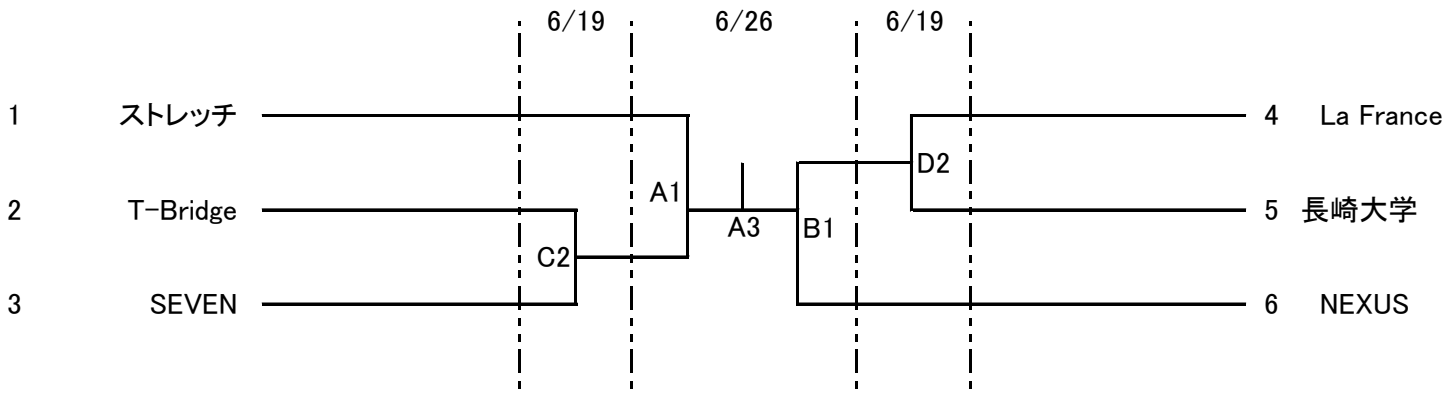

【注意事項】
※6/18（土）、6/19（日）両日とも諫早市飯盛体育館は9:00より会場設営を行います。終了後、片づけをお願いします。
※第1試合のオフィシャルは第2試合のチームでお願いします。以後負けオフィシャルでお願いします。
※6/26（日）長崎女子高校体育館は9:00より会場設営を行います。
※社会人としての自覚を持ち、マナーを守り、気持ちよく大会が進行するようにご協力をお願いします。