平成28年度　第69回長崎県バスケットボール総合選手権大会
勝ち上がり表（1日目）

期　　日　平成28年9月10日（土）、24日（土）、25日（日）
会　　場　A･Bコート　長崎市民体育館　　試合時間　第1試合　10:00～
　　C･Dコート　諫早市飯盛体育館　　第2試合　11:30～
　　第3試合　13:00～
　　第4試合　14:30～

【男子】

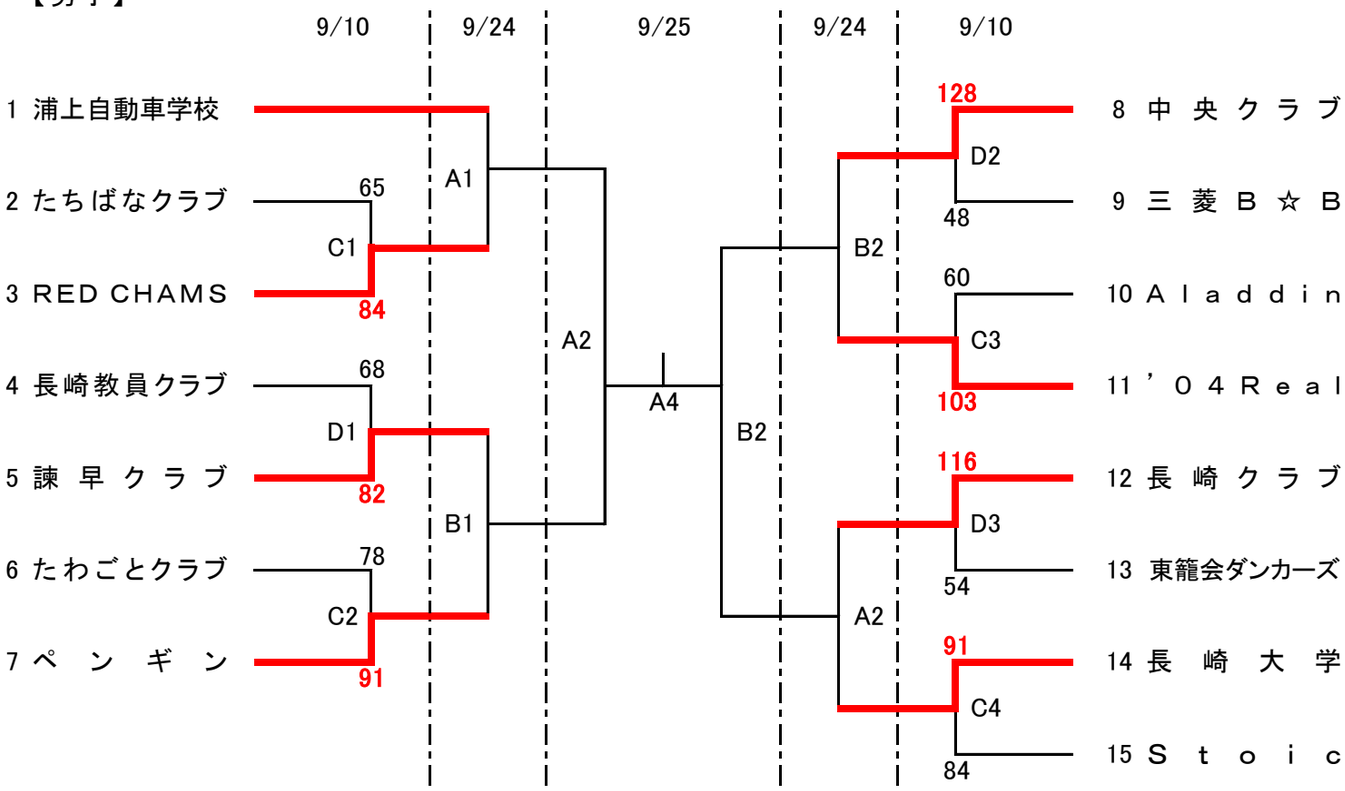

【女子】

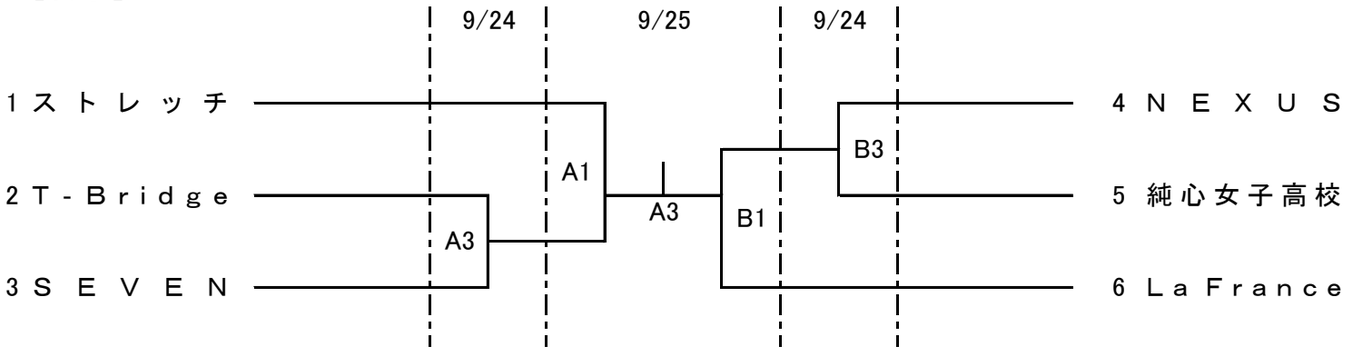

【注意事項】
※9/24（土）の長崎市民体育館は9:00より会場設営を行います。
※9/24（土）第1試合のオフィシャルは第2試合のチームでお願いします。
※9/24（土）第2試合のオフィシャルは第3試合のチームでお願いします。
※9/24（土）第3試合のオフィシャルは第2試合の負けチームでお願いします。
※9/25（日）試合終了後の後片付けのご協力をお願いします。
※社会人としての自覚を持ち、マナーを守り、気持ちよく大会が進行するようにご協力をお願いします。