令和元年度　第42回NHK杯争奪一般男女バスケットボール選手権大会
組み合わせ表

会　　期　　令和2年2月16日（日）、23日（日）

会　　場　　2月16日（日）
Ｃ・Ｄコート　諫早市飯盛体育館

第1試合	10:00～
第2試合	11:30～
第3試合	13:00～
第4試合	14:30～

2月23日（日）
Ａ・Ｂコート　長崎市民体育館

第1試合	10:00～
第2試合	11:30～
第3試合	13:00～
第4試合	14:30～

【男子】

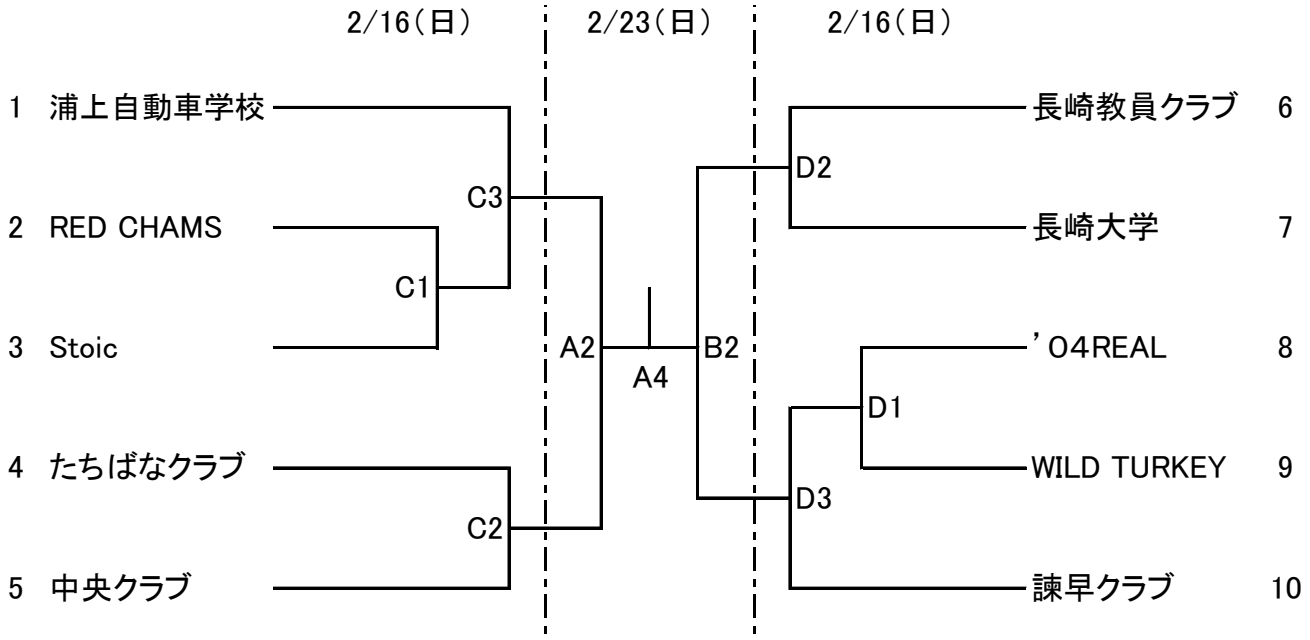

【女子】

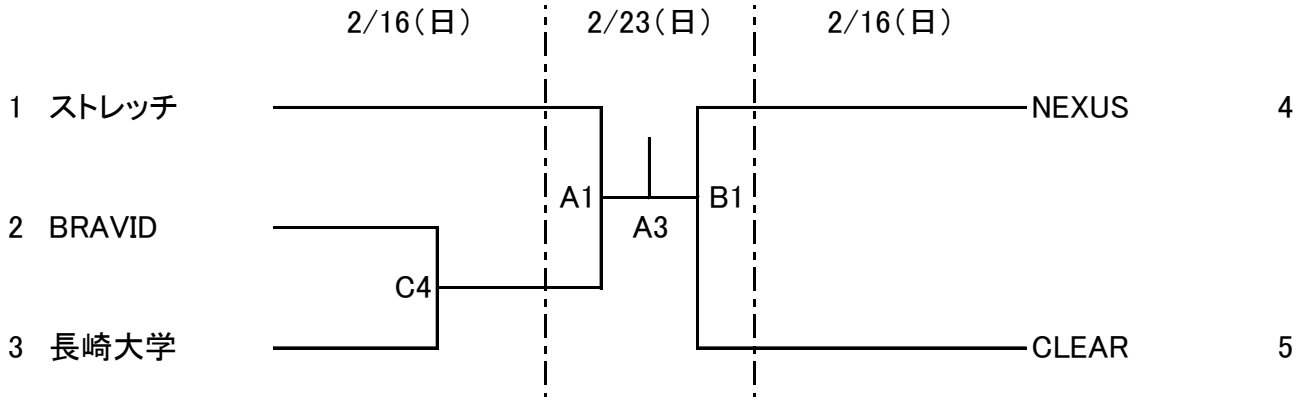

- 2/16（日）、第1試合のチームは会場設営をお願いします。また、最終試合終了後のあとかたづけのご協力もお願いします。
- 2/16（日）、第1試合のオフィシャルは第2試合のチームでお願いします。
- 各試合のオフィシャルは、負けオフィシャルでお願いします。
- 社会人としての自覚を持ち、マナーを守り、気持ちよく大会が進行するようにご協力をお願いします。